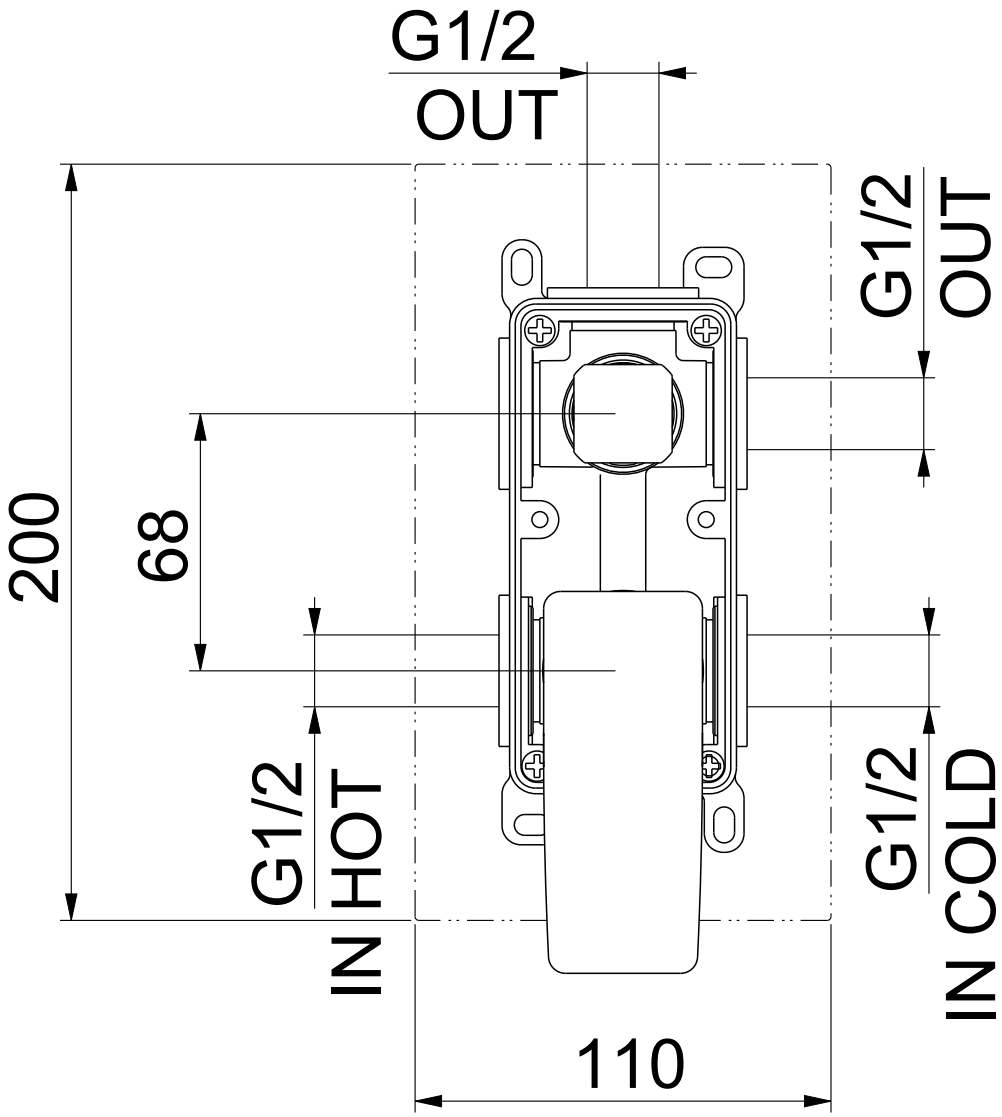

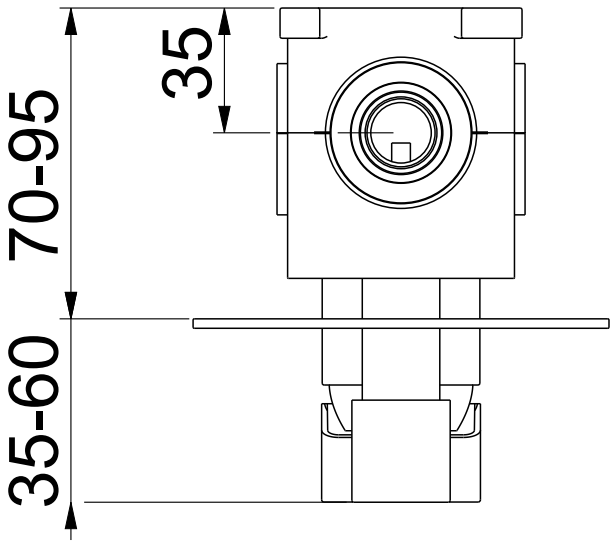

Descrizione	Serie	Data
MISC. MONOC. INCASSO 2OUT CERAMICO	FLAT	06-Oct-22

Vetta Rubinetterie

www.vettarubinetterie.it

Codice

FL1116M2

I disegni, modelli rendering o prodotti fotografati sono sottoposti a vincoli di esclusiva commerciale e sono di proprietà di Fiora s.r.l. ne viene consentito solo l'utilizzo specifico citato in contratto. Ogni successiva elaborazione o nuovo utilizzo dei disegni dovrà essere autorizzata per iscritto. È vietata la cessione sia in maniera diretta che di dati disegni mail sono sviluppati a vincolo. È inoltre vietata la riproduzione anche parziale dei Commerciale/Clienti. Ogni utilizzo di detti disegni tecnici e costruttivi fuori negoziale convenuti sarà perseguito a termini di legge.

Formato disegno A4 stampati 30-Apr-17 AWEBIND REV.1 DEL 04/11/2011